Detail Absperrschieber Mühlgraben
M 1:50

Schnitt A-A

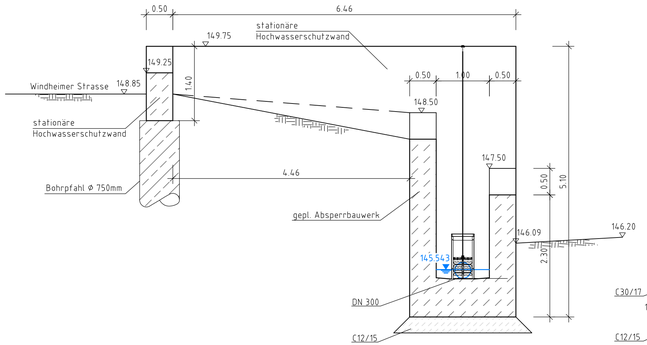

Schnitt B-B

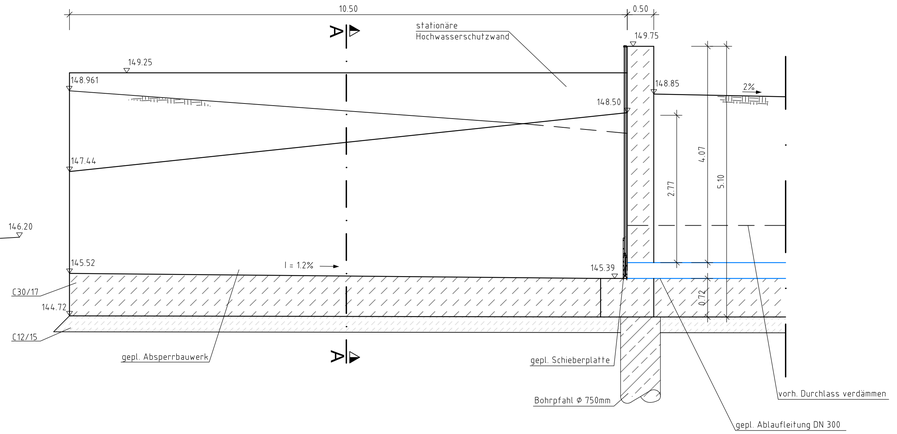

Lageplanausschnitt
M 1:250

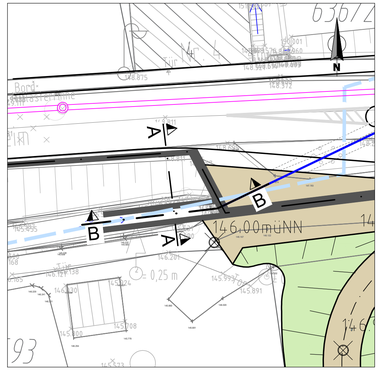

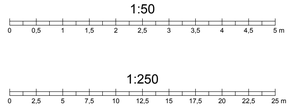

Quellen:
Geobasisdaten: © Bayrische Vermessungsverwaltung, www.geodaten.bayern.de
Geofachdaten: © Wasserwirtschaftsamt Aschaffenburg, www.wwa-ab.bayern.de

Antragsteller
Freistaat Bayern vertreten durch:
Wasserwirtschaftsamt Aschaffenburg
Cornelienstraße 1
63739 Aschaffenburg

Entwurfsverfasser
CDM Smith Consult GmbH
Neue Bergstraße 13
64665 Alsbach
tel: 06257 504-0
fax: 06257 504-100
rhein-main@cdmsmith.com
www.cdmsmith.com

Projekt: Hochwasserschutz Hafenlohr
Entwurfs- und Genehmigungsplanung

Titel: Detail Absperrschieber Mühlgrabenkanal

03.05.18				03.05.18	
Datum	Unterschrift Entwurfsverfasser			Datum	Unterschrift Vorhabensträger
	Gez.	Bearb.	Gepr. CDMS	Gepr. VT	
Datum	Dez. 2017	Dez. 2017	Dez. 2017		
Name	neg	wan	wan		
Dateiname	108103_ANL_21B_BLATT-1-4_DETAILS.DWG				

Projekt-Nr.	Maßstab	Unterlagen Nr.
108103	1 : 250 1 : 50	20B Blatt 2
Bericht-Nr.		
-		

G:\108000-108499\108103\500 CAD\03_ENTWURFSPLANUNG\BAUENTWURF\108103_ANL_21B_BLATT-1-4_DETAILS.job 23 Mrz 2018 03:9:2